Fiche technique

Caractéristiques du produit

Hot dog 4 plots 230 V / 1N		
Modèle	**Code SAP**	00001452
HD 04	**Groupe d'articles**	Chauffe-saucisses



- Matériel: Aluminium
- Indicateurs: Voyants de marche et de préchauffement du four
- Température maximale de l'appareil [° C]: 100

Code SAP	00001452	**Poids net [kg]**	4.30
Largeur nette [mm]	260	**Puissance électrique [kW]**	0.100
Profondeur nette [mm]	304	**Alimentation**	230 V / 1N - 50 Hz
Hauteur nette [mm]	276	**Température maximale de l'appareil [° C]**	100

RM GASTRO, s.r.o.,
Třída Čs. armády 816,
391 81 Veselí nad Lužnicí 1, ID:49825062

Fiche technique

Dessin technique

Hot dog 4 plots 230 V / 1N		
Modèle	**Code SAP**	00001452
HD 04	**Groupe d'articles**	Chauffe-saucisses

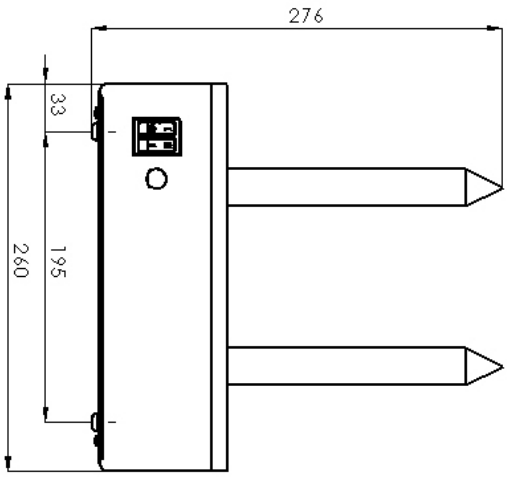

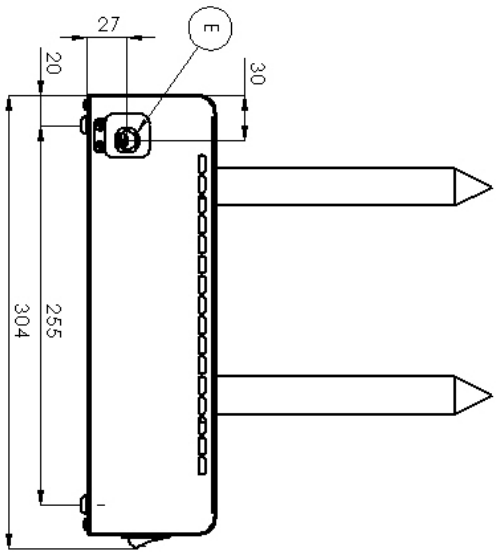

RM GASTRO, s.r.o.,
Třída Čs. armády 816,
391 81 Veselí nad Lužnicí 1, ID:49825062

Fiche technique

Avantages du produit

Hot dog 4 plots 230 V / 1N		
Modèle	**Code SAP**	00001452
HD 04	**Groupe d'articles**	Chauffe-saucisses

1

Conception entièrement en acier inoxydable

Seul l'acier inoxydable destiné au contact avec les aliments est utilisé

- La conception entièrement antirouille et non magnétique résiste même aux acides les plus faibles, facilite le respect des normes d'hygiène (HACCP); Facile d'entretien et de nettoyage

2

Voyant de fonctionnement et de chauffage

L'état de l'appareil visible visible à l'oeil nu

- Immédiatement, l'opérateur sait dans quel état l'appareil est: allumé/éteint, chauffé/non chauffé

3

Plots chauffants en aluminium brossé

Surface conductrice de chaleur antiadhésive

- Chauffe rapide trnu a nepotrhané pečivo

4

Contrôle séparé pour chaque unité

Je peux contrôler les deux parties du hot-dog indépendamment l'une de l'autre

- Meilleure contrôlabilité et économies d'énergie.

RM GASTRO, s.r.o.,
Třída Čs. armády 816,
391 81 Veselí nad Lužnicí 1, ID:49825062

Fiche technique

Paramètres techniques

Hot dog 4 plots 230 V / 1N		
Modèle	**Code SAP**	00001452
HD 04	**Groupe d'articles**	Chauffe-saucisses

1. **Code SAP:**
   00001452
2. **Largeur nette [mm]:**
   260
3. **Profondeur nette [mm]:**
   304
4. **Hauteur nette [mm]:**
   276
5. **Poids net [kg]:**
   4.30
6. **Largeur brute [mm]:**
   340
7. **Profondeur brute [mm]:**
   295
8. **Hauteur brute [mm]:**
   350
9. **Poids brut [kg]:**
   4.70
10. **Type d'appareil:**
    Appareil électrique
11. **Type de construction de l'appareil:**
    Équipements à poser
12. **Matériel:**
    Aluminium
13. **Puissance électrique [kW]:**
    0.100
14. **Alimentation:**
    230 V / 1N - 50 Hz
15. **Température maximale de l'appareil [° C]:**
    100
16. **Indice de protection d'enveloppe:**
    IPX4
17. **Système d'économie d'énergie:**
    Mode d'économie d'énergie
18. **Indicateurs:**
    Voyants de marche et de préchauffement du four
19. **Section des conducteurs CU [mm²]:**
    0,5

RM GASTRO, s.r.o.,
Třída Čs. armády 816,
391 81 Veselí nad Lužnicí 1, ID:49825062